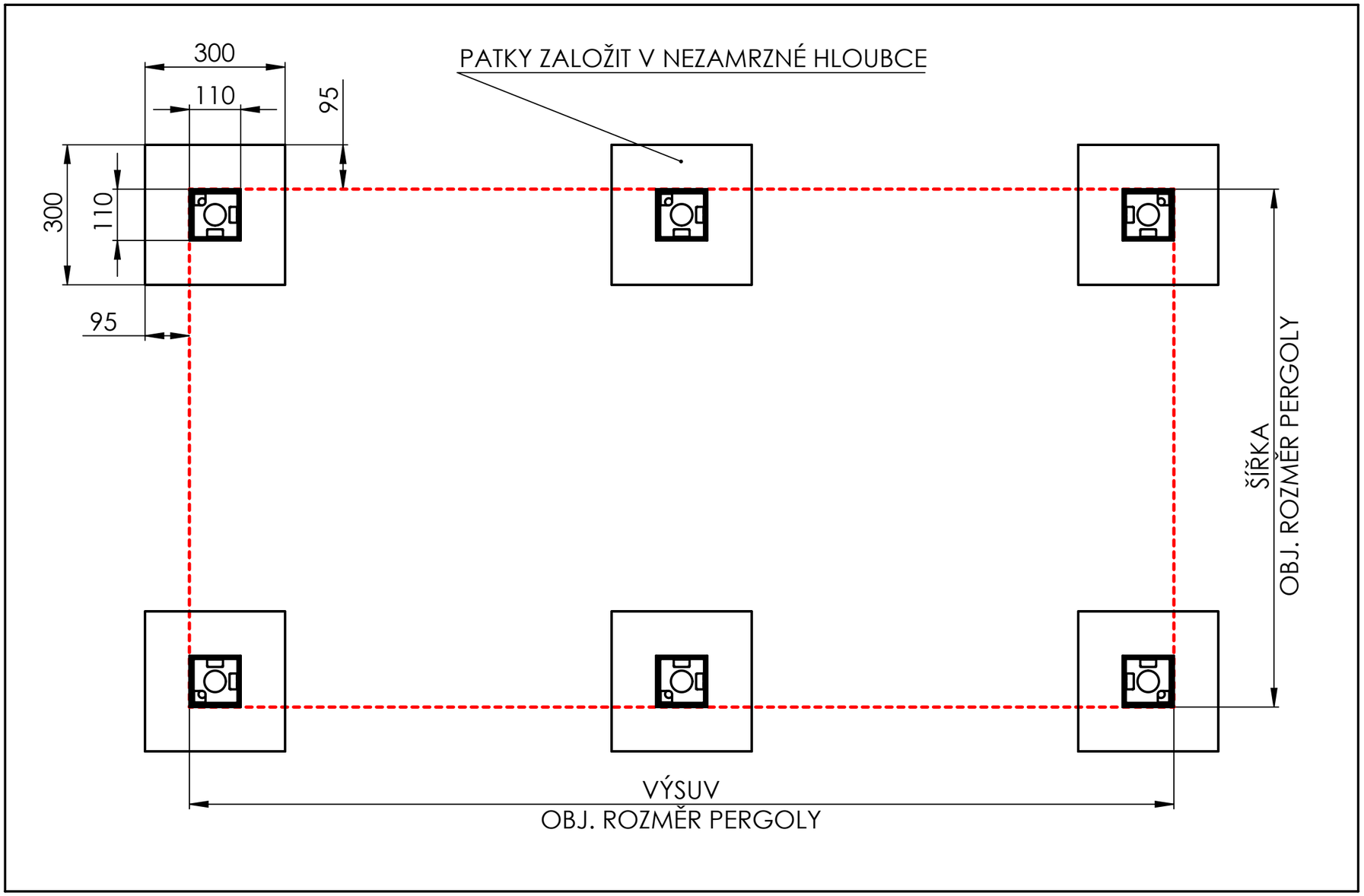
300
110
95
300
110
95
PATKY ZALOŽIT V NEZAMRZNÉ HLOUBCE
ŠÍŘKA
OBJ. ROZMĚR PERGOLY
VÝSUV
OBJ. ROZMĚR PERGOLY

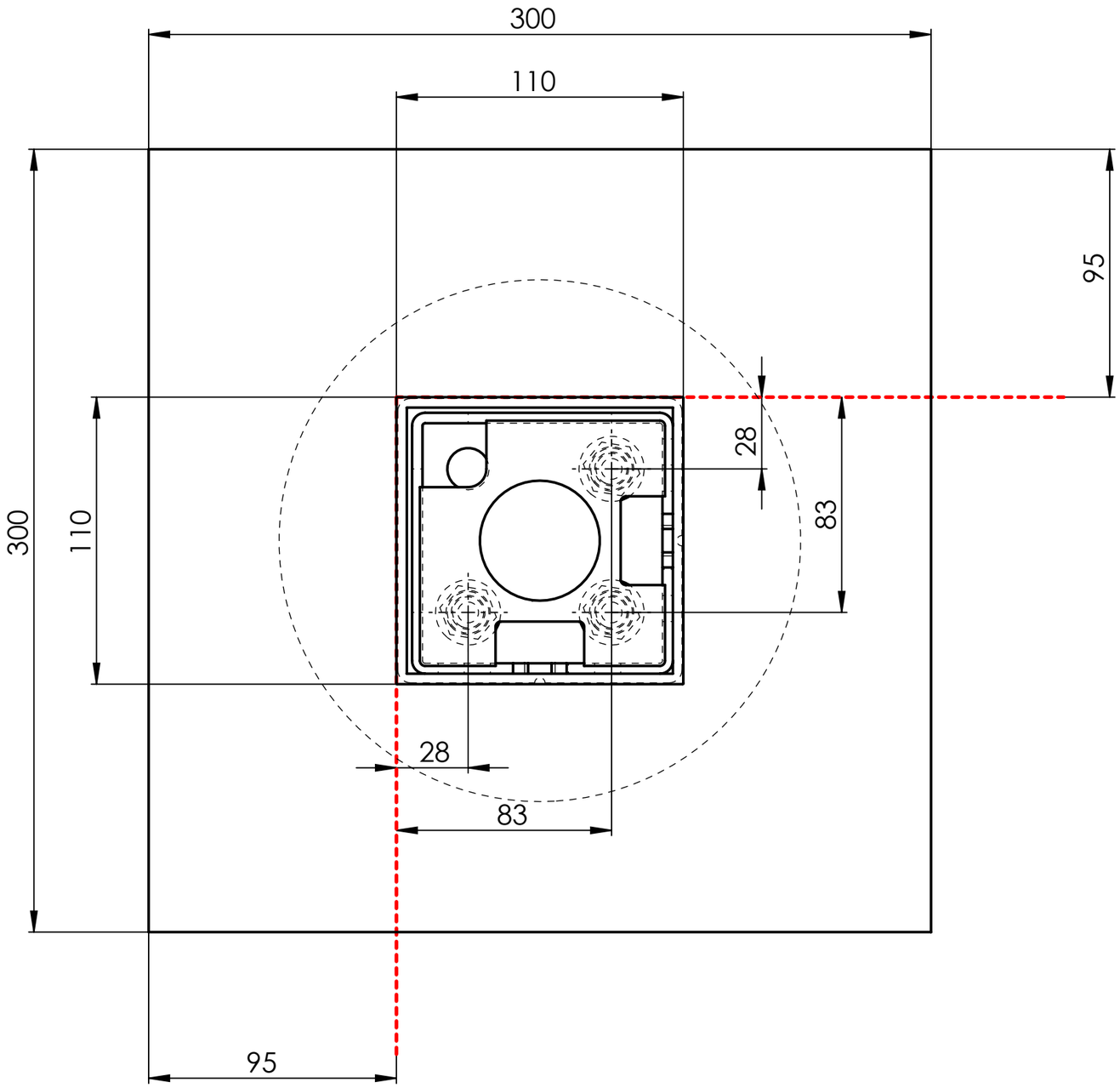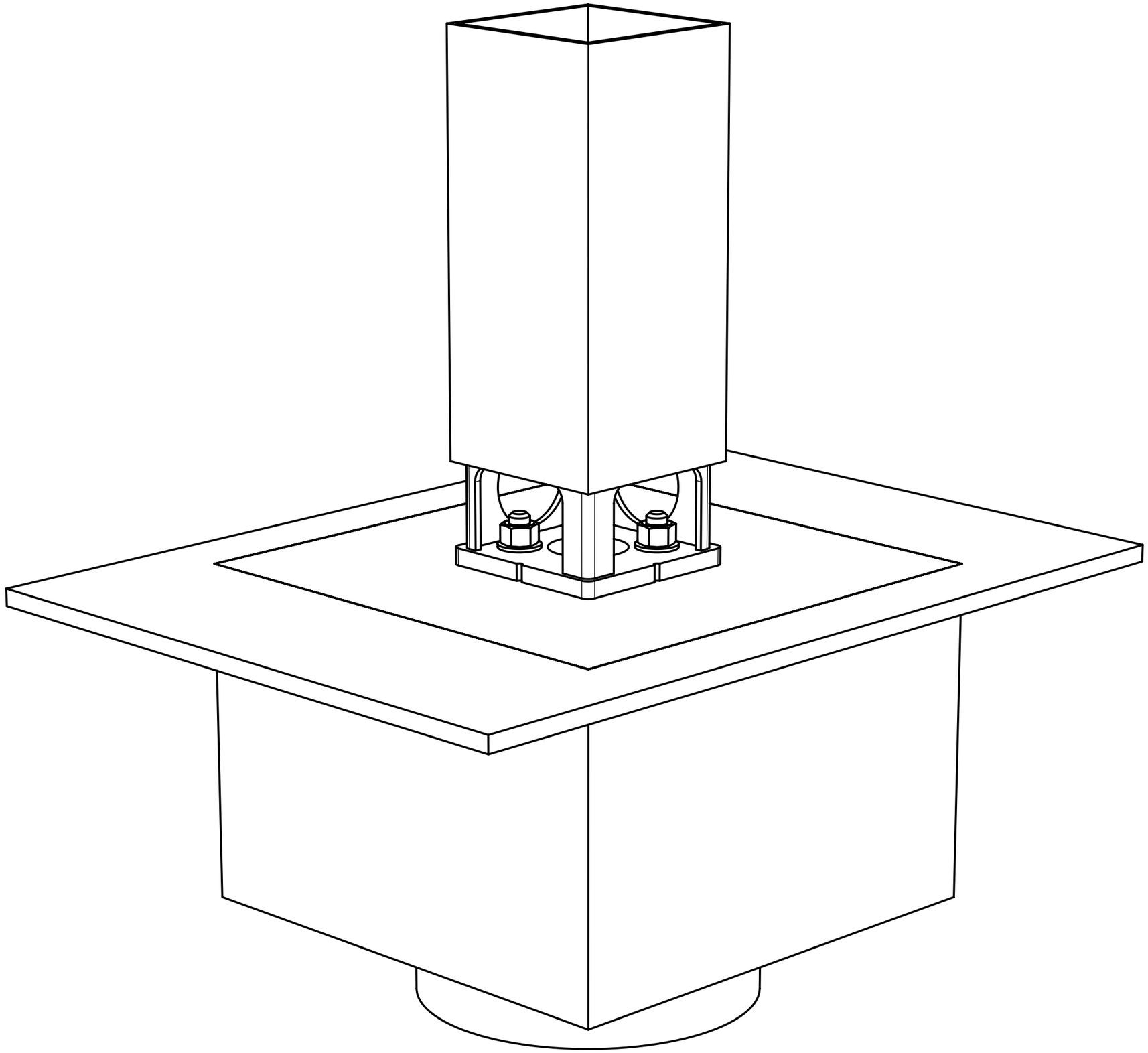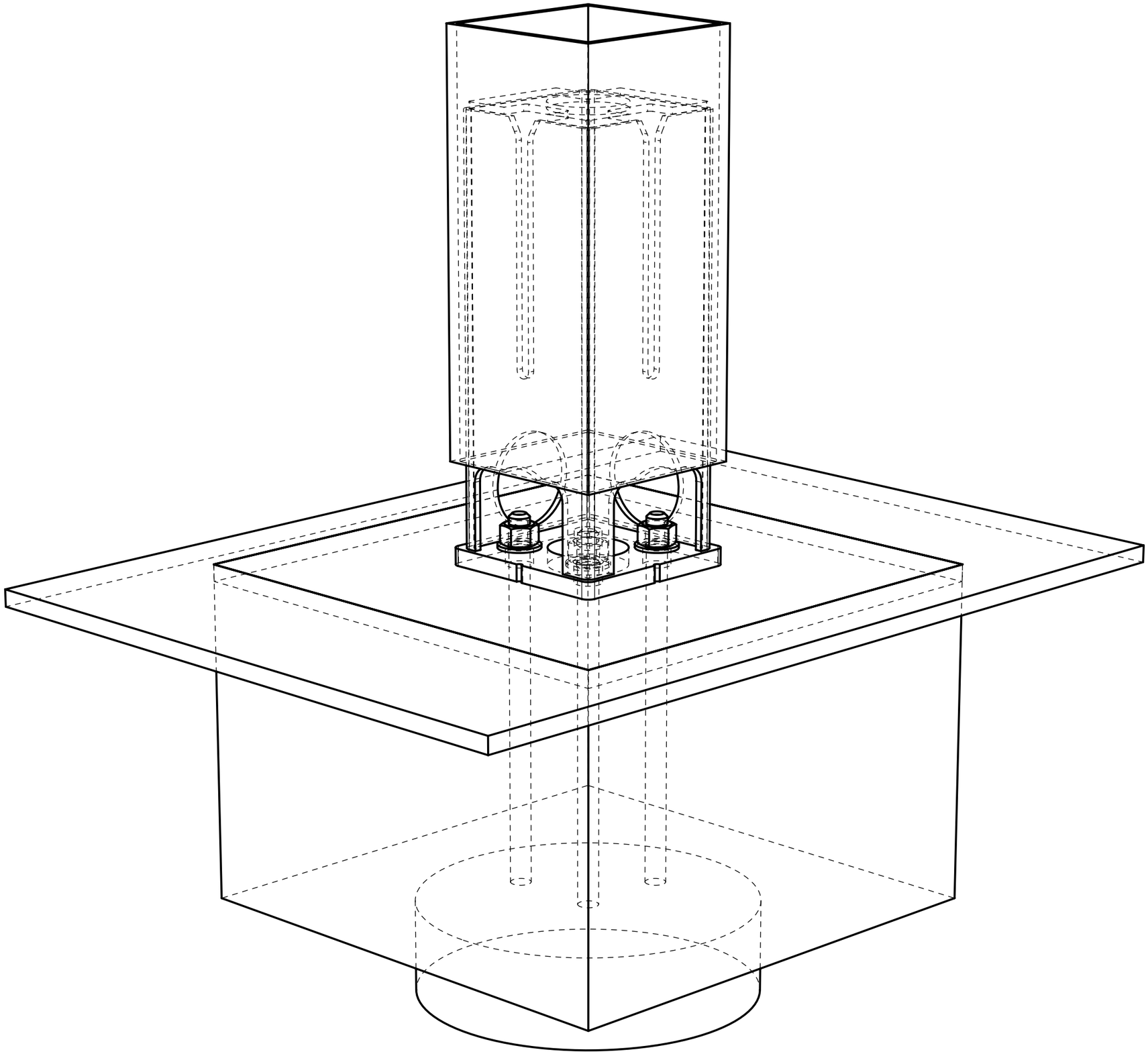
300
110
95
28
83
300
110
28
83
95